Serie: Downlight LED

venalsol SMART LIGHT

ILUMINACIÓN TERCIARIO

PARÁMETROS TÉCNICOS

Dimensiones de corte:	220mm
Alimentación:	220-240VAC
Frecuencia:	50-60Hz
Angulo de apertura:	120º
Grado de protección:	IP40
LED:	Samsung SMD2835
CRI:	80
Vida útil:	30000 horas
Material envolvente:	Alumínio
Difusor:	Opal

REI-RAEE 3493 IP 40 CE

SAMSUNG SAMSUNG LED

Ideal para largos periodos de funcionamiento.

Perfecto para techos de media y gran altura, donde se precisa actividad durante muchas horas al día. Está fabricado con aluminio de alta calidad y está equipado con un difusor opal ofrece una iluminación uniforme y sin molestos reflejos.

Su alto índice de reproducción cromática (CRI 80) reproduce con gran fidelidad los colores. Un factor fundamental en espacios con actividad comercial como tiendas, concesionarios, restaurantes, supermercados,centros comerciales, etc.

Samsung SMD2835 Inversión & Ahorro/Confort lumínico esperado.

Referencia	Potencia W.	Temperatura del color	Lumenes lm.	Temperatura de trabajo	Dimensiones (A x B x C)
DOL - xx - A325	25W	30-45-60	3025	-20 a 40ºC	250x215x76mm
DOL - xx - A330	30W	30-45-60	3650	-20 a 40ºC	225x215x76mm
DOL - xx - A340	40W	30-45-60	4500	-20 a 40ºC	225x215x76mm

DESCARGA O ENVÍA FICHAS TÉCNICAS

On-line

Dimensiones, fotometría y simulación.

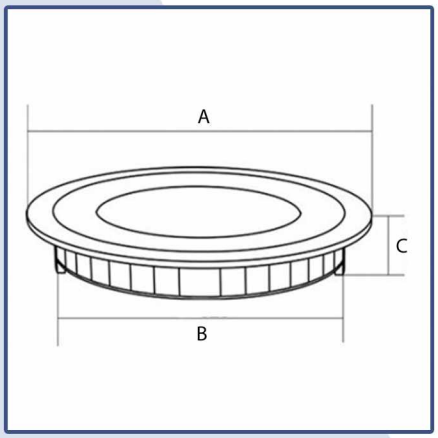

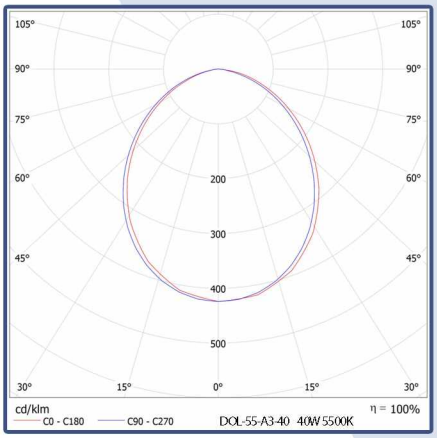

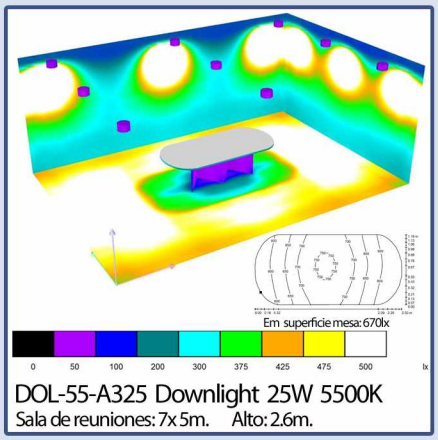

DOL-55-A325 Downlight 25W 5500K
Sala de reuniones: 7x 5m. Alto: 2.6m.

CÓMO SOLICITAR UNA REFERENCIA

Ejemplo: Downlight LED Serie DOL 25W 5500K

Referencia: DOL - 55 - A3 25

- Potencia: 25W
- Garantía A3: 3 años de ganratía
- T. Color (55x100): 5500k
- Modelo: Downlight Serie DOL

TEMPERATURA DE COLOR (x100)

Cálido | Neutro | Frío

30 40 45 50 55 60 65 80

GARANTÍA A5 — 5 AÑOS — VENALSOL CERTIFIED — 20.000h

GARANTÍA A3 — 3 AÑOS — VENALSOL CERTIFIED — 12.000h

GARANTÍA A2 — 2 AÑOS — VENALSOL CERTIFIED — 8.000h

Garantía durante el perlodo correspondiente expresado en años u horas, lo que primero ocurra

C/Garbí, 15 Pol. Industrial, 46724 Palma de Gandia (Valencia)
Tel.: +34 96 111 64 97 E-mail.: info@venalsol.com
Solicitud de pedidos: pedidos@venalsol.com
Solicitud de ofertas: ofertas@venalsol.com
www.venalsol.com