Serie: Downlight LED

venalsol SMART LIGHT

ILUMINACIÓN TERCIARIO

PARÁMETROS TÉCNICOS

Dimensiones de corte:	205mm
Alimentación:	220-240VAC
Frecuencia:	50-60Hz
Angulo de apertura:	120º
Grado de protección:	IP20
LED:	SMD 2835
Vida útil:	30000 horas
Material envolvente:	Alumínio
Difusor:	Opal

REI-RAEE 3493 IP 20 CE

EPISTAR LED CHIP

Ideal para instalar en espacios estrechos

Su difusor opal aporta una luz semidifusa con un ángulo de apertura de 120º, ideal para un uso tanto comercial como doméstico

Su PCB circular esta fijado a su cuerpo disipador de aluminio de alta calidad, lo que contribuye a que la emisión de calor de esta luminaria LED sea mínima. Además es muy fácil de instalar y al ser tan estrecho se puede colocar en falso techo con poca altura, donde no se podrían emplear soluciones más voluminosas.

Referencia	Potencia W.	Temperatura del color	Lumenes lm.	Temperatura de trabajo	Dimensiones (A x B x C)
DOS - xx - A218	18W	30-45-60	1350	-20 a 40ºC	225x200x20mm

DESCARGA O ENVÍA FICHAS TÉCNICAS

On-line

Dimensiones y Fotometría

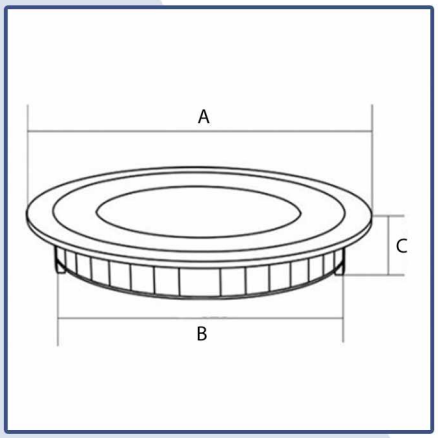

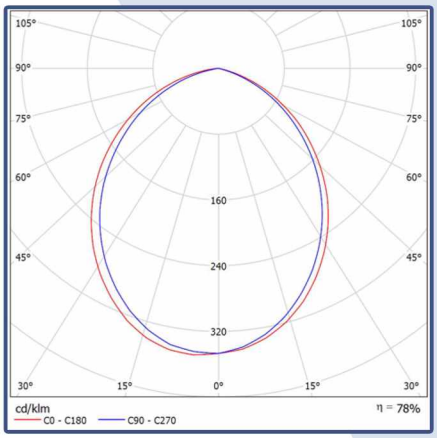

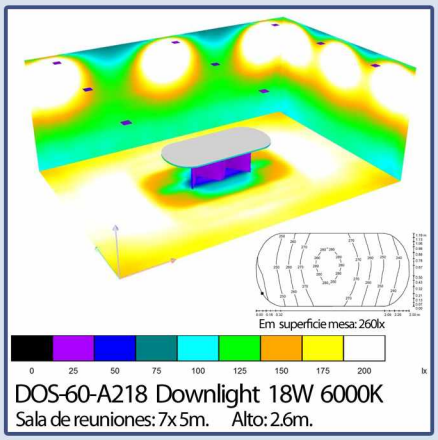

CÓMO SOLICITAR UNA REFERENCIA

Ejemplo: Downlight LED Serie DOS 18W 6000K

Referencia: DOS - 60 - A218

- Potencia: 18W
- Garantia A2: 2 años de ganratía
- T. Color (60x100): 6000k
- Modelo: Downlight Serie DOS

TEMPERATURA DE COLOR (x100)

Cálido | Neutro | Frío

30 40 45 50 55 60 65 80

GARANTÍA A5 5 AÑOS VENALSOL CERTIFIED 20.000h

GARANTÍA A3 3 AÑOS VENALSOL CERTIFIED 12.000h

GARANTÍA A2 2 AÑOS VENALSOL CERTIFIED 8.000h

Garantía durante el perlodo correspondiente expresado en años u horas, lo que primero ocurra

C/Garbí, 15 Pol. Industrial, 46724 Palma de Gandia (Valencia)
Tel.: +34 96 111 64 97 E-mail.: info@venalsol.com
Solicitud de pedidos: pedidos@venalsol.com
Solicitud de ofertas: ofertas@venalsol.com
www.venalsol.com